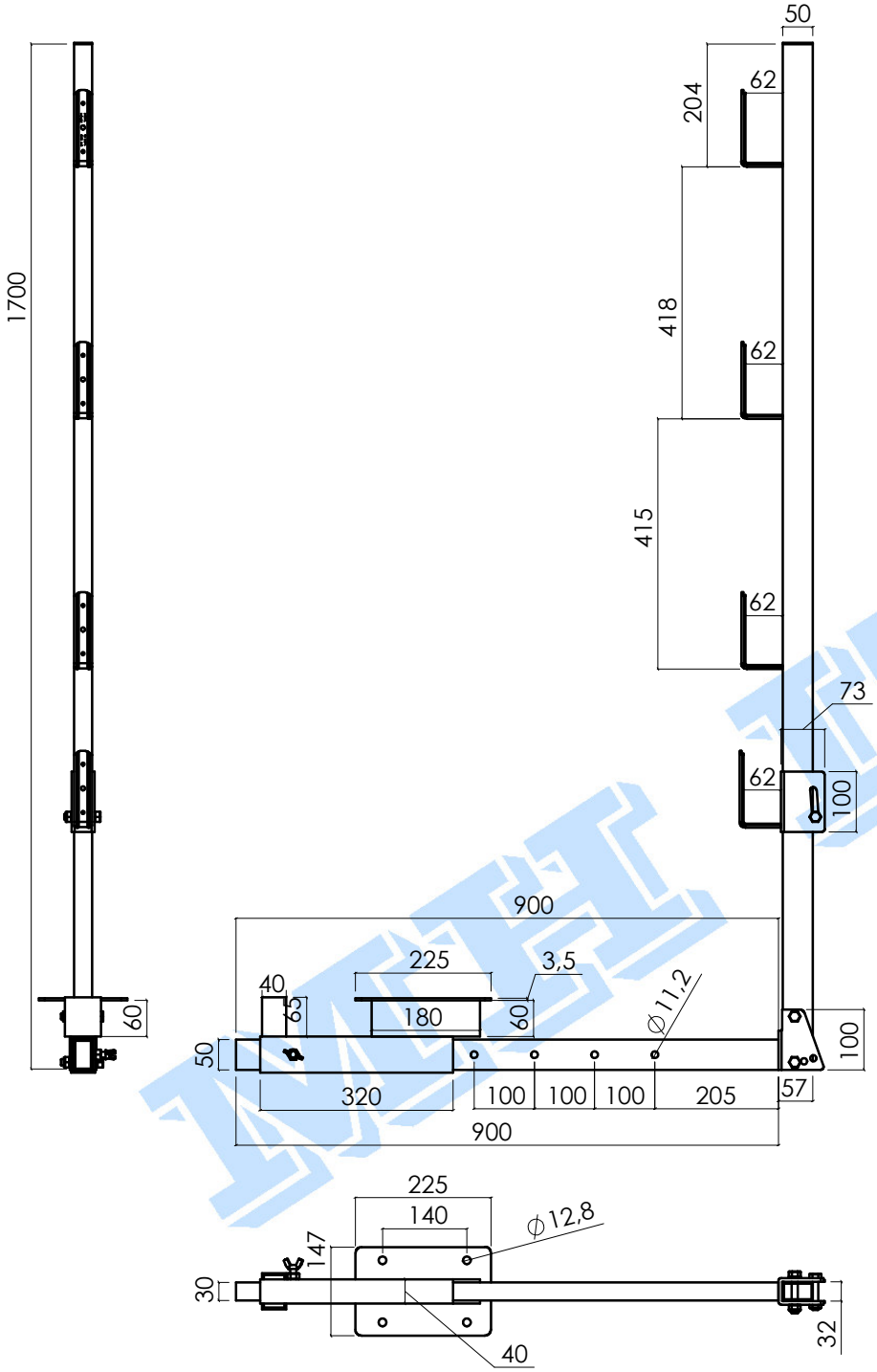

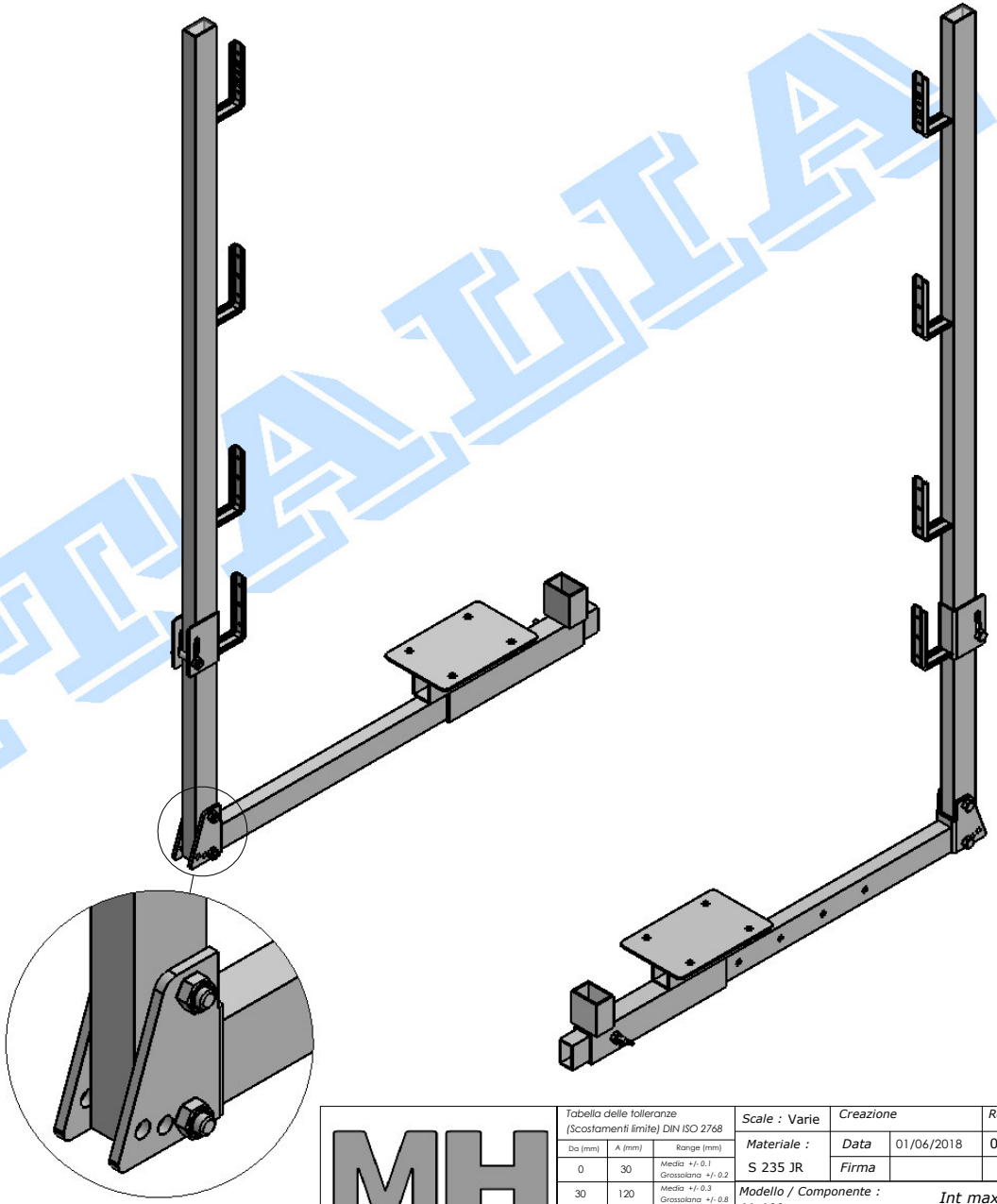

Tabella delle tolleranze (Scostamenti limite) DIN ISO 2768		
Da (mm)	A (mm)	Range (mm)
0	30	Media +/- 0.1 Grossolana +/- 0.2
30	120	Media +/- 0.3 Grossolana +/- 0.8
120	400	Media +/- 0.5 Grossolana +/- 1.2
400	1000	Media +/- 0.8 Grossolana +/- 2
1000	2000	Media +/- 1.2 Grossolana +/- 3
2000	4000	Media +/- 2 Grossolana +/- 4

Scale : Varie	Creazione		Revisione - data
Materiale : S 235 JR	Data	01/06/2018	00 - 01/06/2018
	Firma		
Modello / Componente : 11_100		Int max: 150 cm	
Codice : 11_100		Unità di misura : mm	
Normativa : UNI EN 13374	Trattamento/Finitura : Zincatura a freddo		Peso : 11.21 kg

Via dell'artigianato, n°9 - 36070 Brogliano (VI) - Tel 0445-080001 Fax 0445-080002 www.mhitalia.it info@mhitalia.it

E' vietata la riproduzione o comunicazione parziale o totale a terzi, senza autorizzazione scritta della ditta **MH ITALIA SRL UNIPERSONALE**